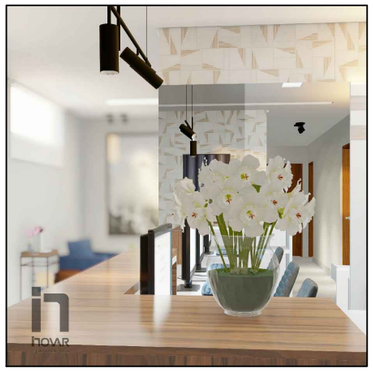

APARADOR RECEPÇÃO 160X$^{45}_{75}$

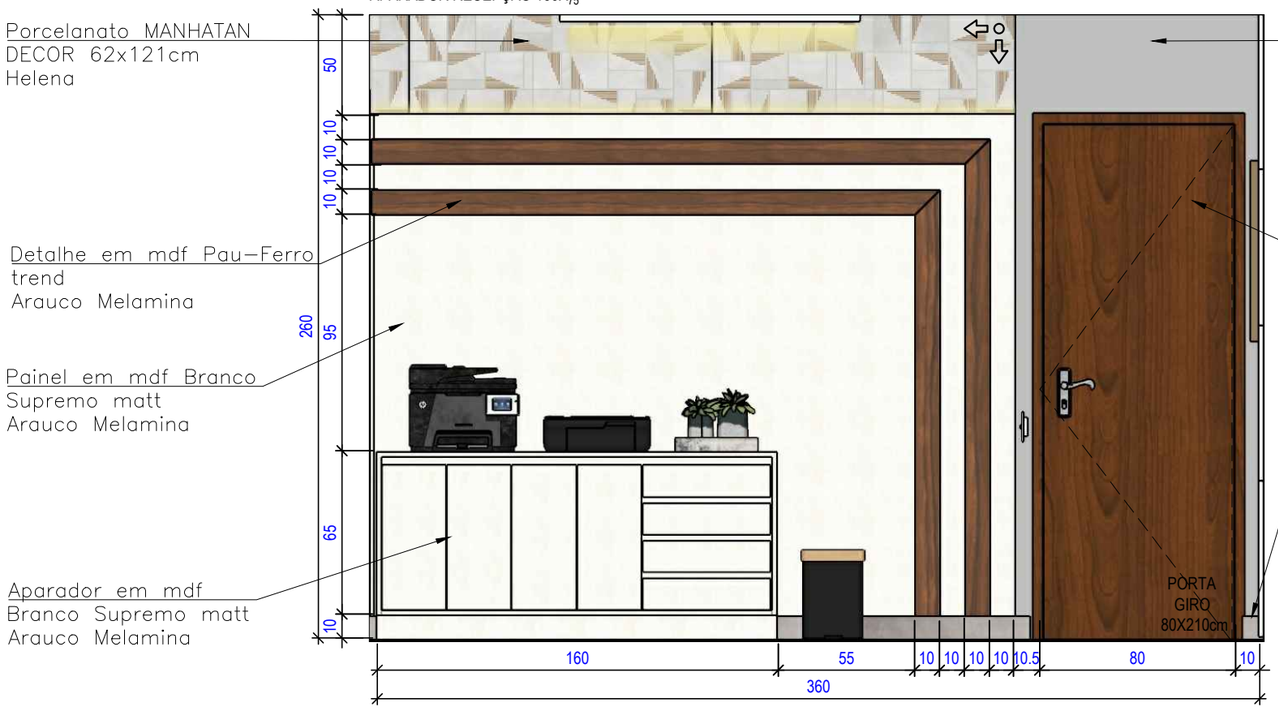

VISTA 01.1 - RECEPÇÃO

ESC 1/25

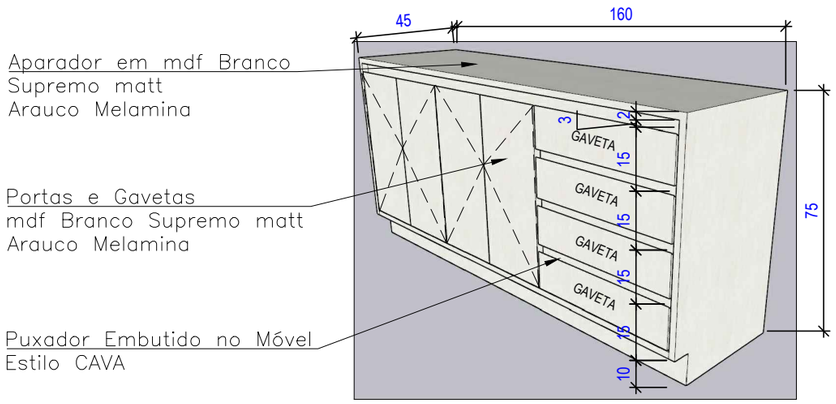

01 UNIDADE

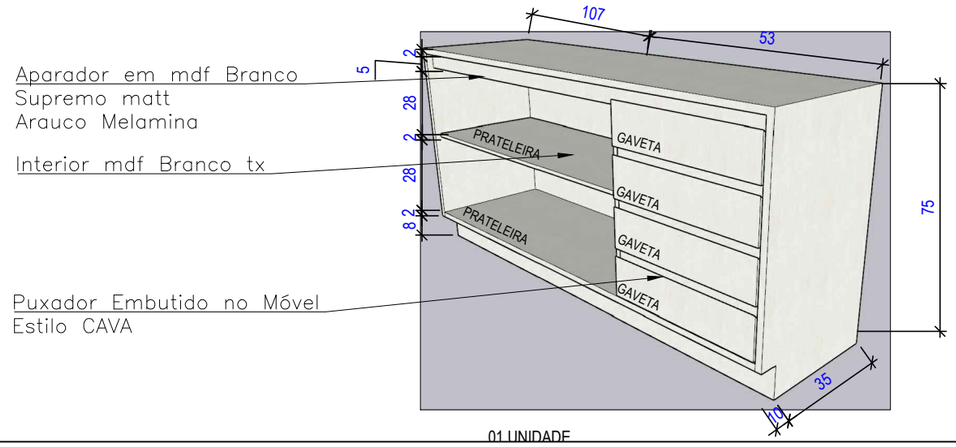

01 UNIDADE

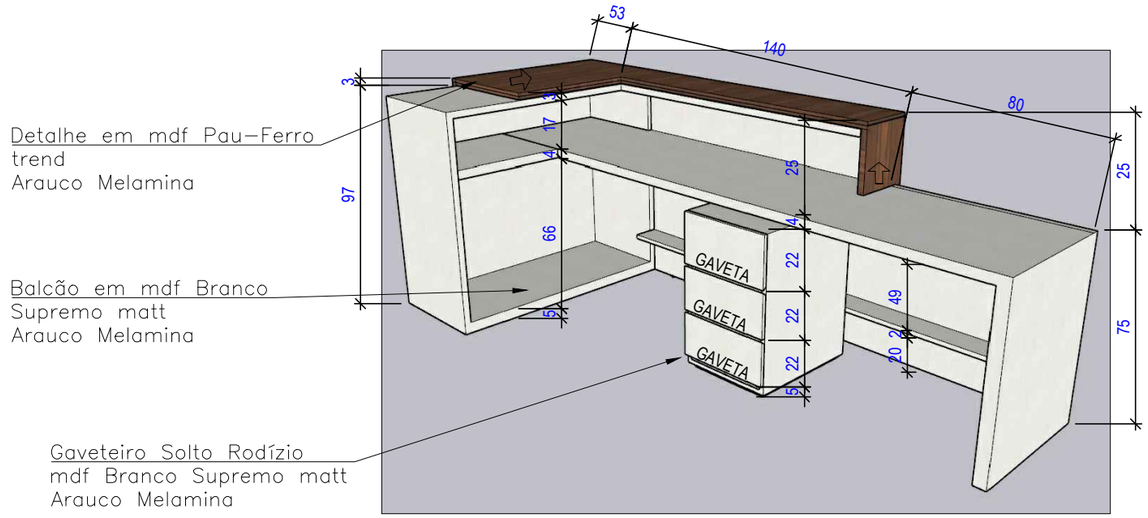

01 UNIDADE
BALCÃO RECEPÇÃO

PROJETO DE INTERIORES

inovar arquitetura e interiores

ESCALA: 1:25

PRANCHA: 08/15

ÁREAS: ÁREA TERRENO: 121,60m² ÁREA CONSTRUÇÃO: 117,76m²

CONTEÚDO: RECEPÇÃO

AV. PICO DA BANDEIRA

AGOSTO 2022

PROJETO: CAMARA MUNICIPAL

PROPRIETÁRIO: CÂMARA MUNICIPAL DE ALTO CAPARAÓ