BALCÃO RECEPÇÃO 270X60/100

Porcelanato MANHATAN DECOR
62x121cm
Helena

Pendente Tubo Retangular 100cm
– Portofino PD1190 – Alumínio
Preto Fosco

Detalhe em mdf Pau–Ferro trend
Arauco Melamina

Painel em mdf Branco Supremo
matt
Arauco Melamina

Balcão Atendimento em mdf
Branco Supremo matt
Arauco Melamina

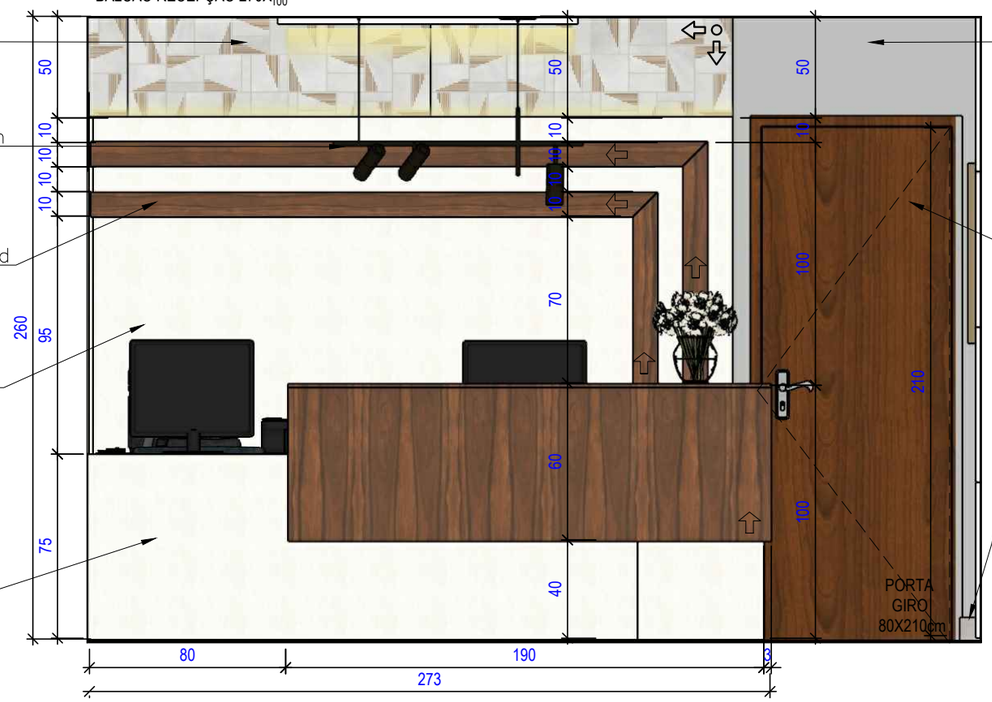

Parede em massa
corrida Lisa
tinta Acabamento
Acetinado
na cor Cromio Suvinil

Porta 80/210 existente

Rodapé Porcelanato
Interno Cimento
Esmaltado Borda Reta
Flat 90,2x90,2cm
Eliane

DIREÇÃO REVESTIMENTO

VISTA 01 - RECEPÇÃO
ESC 1/25

BALCÃO RECEPÇÃO 270X60/100

Detalhe em mdf
Pau–Ferro trend
Arauco Melamina

Balcão em mdf Branco
Supremo matt
Arauco Melamina

Pé nivelador – inox

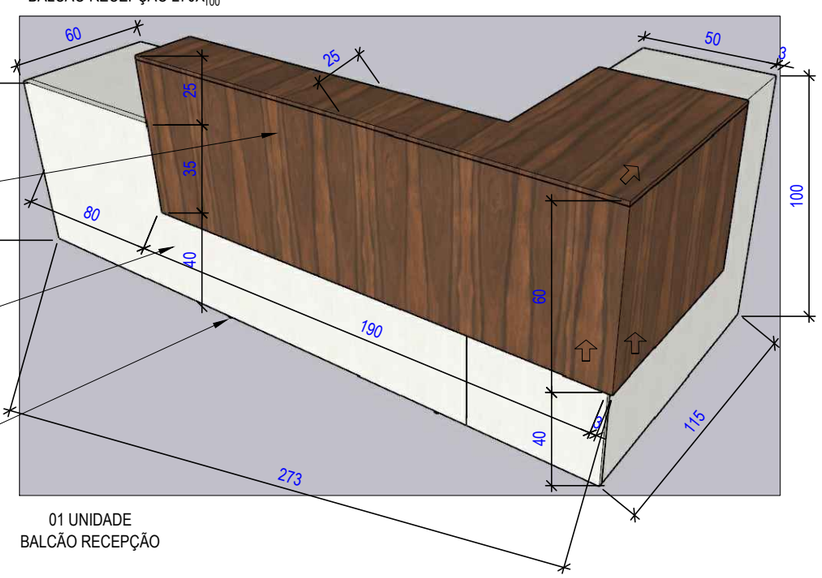

01 UNIDADE
BALCÃO RECEPÇÃO

BALCÃO RECEPÇÃO 270X60/100

Detalhe em mdf Pau–Ferro
trend
Arauco Melamina

Balcão em mdf Branco
Supremo matt
Arauco Melamina

Gaveteiro Solto Rodízio
mdf Branco Supremo matt
Arauco Melamina

Puxador Embutido no Móvel
Estilo CAVA

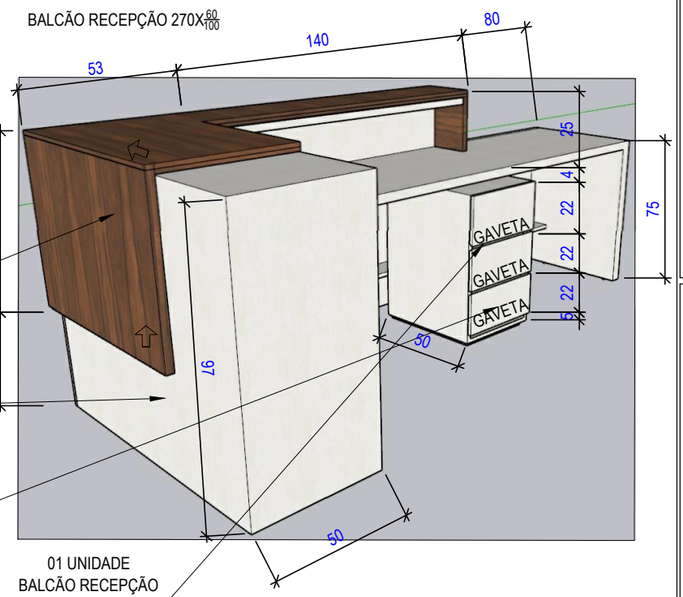

01 UNIDADE
BALCÃO RECEPÇÃO

PROJETO DE INTERIORES

inovar arquitetura e interiores

ESCALA: 1:25

PRANCHA: 07/15

ÁREAS:
ÁREA TERRENO: 121,60m²
ÁREA CONSTRUÇÃO: 117,76m²

CONTEÚDO: RECEPÇÃO

AV. PICO DA BANDEIRA

AGOSTO 2022

PROJETO: CAMARA MUNICIPAL

PROPRIETÁRIO: CÂMARA MUNICIPAL DE ALTO CAPARAÓ