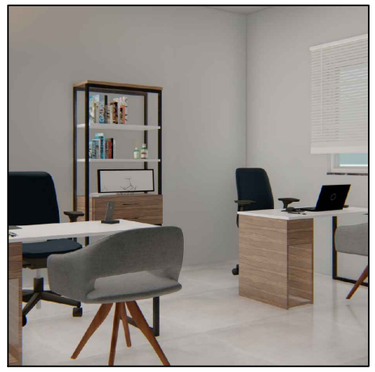

ESTANTE 80X30/210

Prateleira em mdf Branco Supremo matt Arauco Melamina

Gaveteiro em mdf Pau–Ferro trend Arauco Melamina

Puxador Slim Aluminio acabamento preto fosco

serralheria 3x3 cm acabamento preto fosco

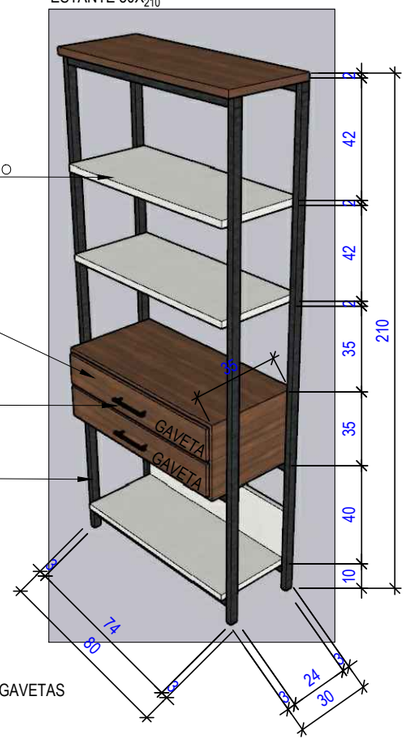

04 UNIDADES
ESTANTE PARA ESCRITÓRIO COM GAVETAS

MESA COMPUTADOR 100X60/75

Mesa em mdf Branco Supremo matt Arauco Melamina

serralheria 3x3 cm acabamento preto fosco

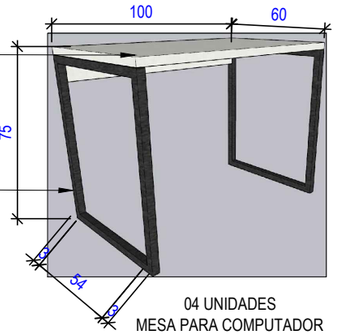

04 UNIDADES
MESA PARA COMPUTADOR

MESA ESCRITÓRIO 120X60/75

Tampo Mesa em mdf Branco Supremo matt Arauco Melamina

serralheria 3x3cm acabamento preto fosco

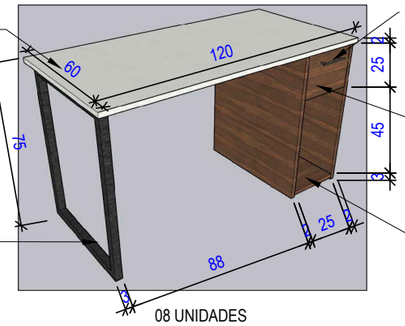

Puxador Slim Aluminio acabamento preto fosco

Gaveta em mdf Pau–Ferro trend Arauco Melamina

Nicho para CPU em mdf Pau–Ferro trend Arauco Melamina

08 UNIDADES
MESA PARA ESCRITÓRIO COM NICHO E GAVETA

SPOT Sobrepor Direcionável Preto Fosco 3000k

Parede em massa corrida Lisa tinta Acabamento Acetinado na cor CROMIO Suvinil

Quadro Decorativo com imagem Preto e Branco do Pico da bandeira – Moldura preto Fosco e Vidro

Poltrona Estilo Industrial no Linho Azul e serralheria na cor Preto
02 UNIDADES

Puff Rolha no Courino Marron e Pés Palito
01 UNIDADE

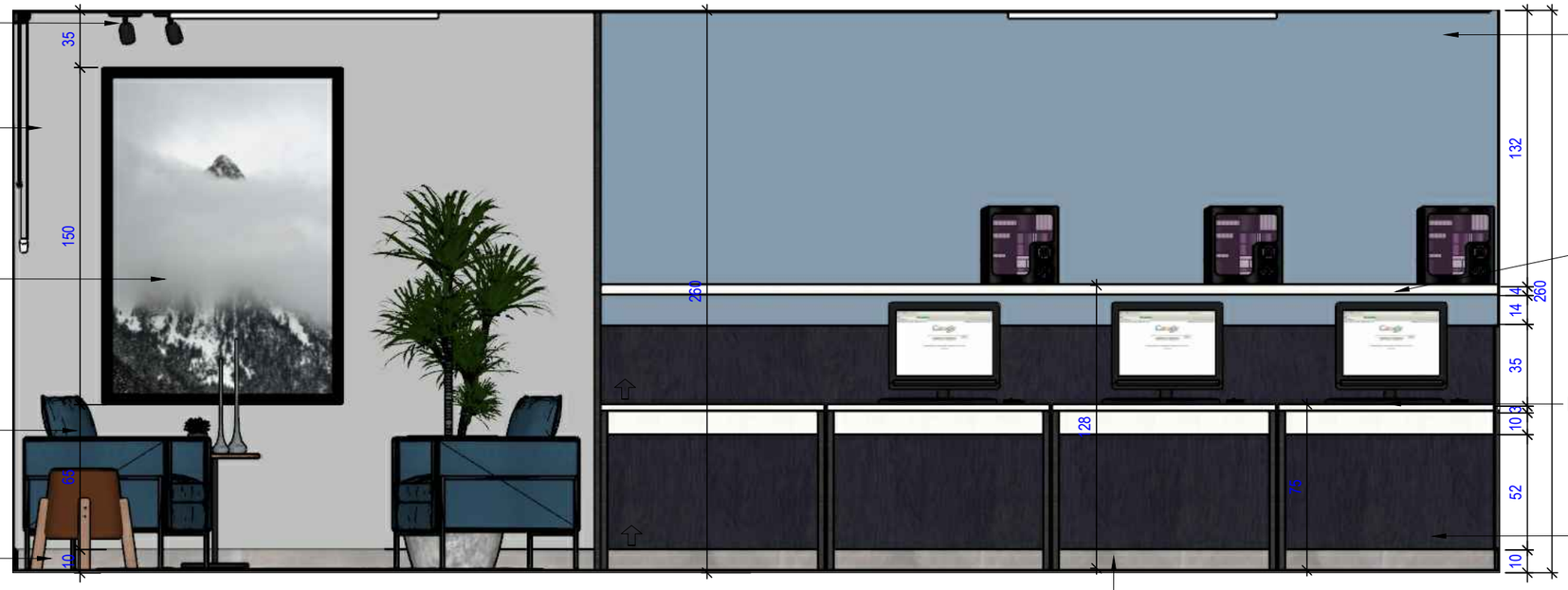

Parede em massa corrida Lisa tinta Acabamento Acetinado na cor ÁGUA MINERAL Suvinil

Prateleira com led embutido MDF Branco Supremo matt Arauco Melamina

Mesa computador em serralheria e MDF Branco Supremo matt Arauco Melamina

Painel em MDF ECLIPSE conceito ou MDF Cru estilo Cortiça Duratex

Rodapé Porcelanato Interno Cimento Esmaltado Borda Reta Flat 90,2x90,2cm Eliane

VISTA 01 - ESPERA E COMPUTADORES
ESC 1/25

PROJETO DE INTERIORES

inovar arquitetura e interiores

ESCALA: 1:25

PRANCHA: 11/15

ÁREAS:
ÁREA TERRENO: 121,60m²
ÁREA CONSTRUÇÃO: 117,76m²

CONTEÚDO: COMPUTADORES

AV. PICO DA BANDEIRA

AGOSTO 2022

PROJETO: CAMARA MUNICIPAL

PROPRIETÁRIO: CÂMARA MUNICIPAL DE ALTO CAPARAÓ